MORIWAKI CRANKCASE GUARD LH

HONDA ‘18- CB1000R

取扱説明書

⚠作業される前に必ずお読み下さい

【構成部品一覧】

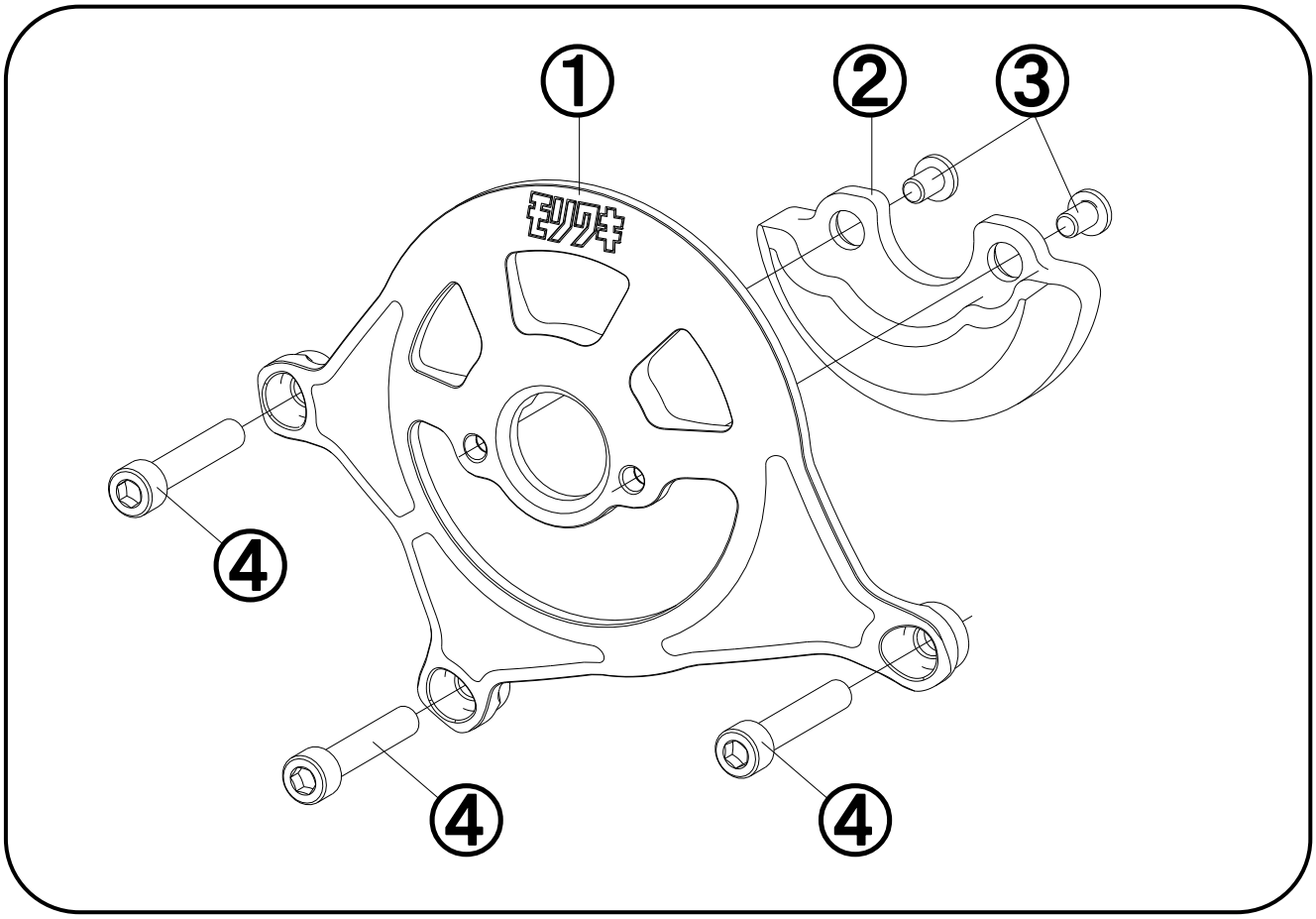

No.	部品番号	商品名	入数	単価（税込）
1	11320-201S5-00	ベース、ｸﾗﾝｸｹｰｽｶﾞｰﾄﾞ LH	1	¥32,450
2	11332-201R7-00	スライダー、ｸﾗﾝｸｹｰｽｶﾞｰﾄﾞ RH	1	¥6,270
3	CBSTS05008	フランジツキボルトM5x8	2	¥715
4	CSHSUS06032	キャップボルトM6x32	3	¥165
-	-	取扱説明書	1	

【製品名】ホンダ ‘18- CB1000R ｸﾗﾝｸｹｰｽｶﾞｰﾄﾞ LH
(Parts.No 01160-201S5-00)

【仕　様】 《適応車種》 Honda ‘18- CB1000R

⚠注意事項

① 作業はエンジンが十分冷めてから行って下さい。エンジンやマフラーに触れて火傷をする可能性があります。
② 作業する時は、けが防止のため、軍手を着用して下さい。
③ エンジンを始動する場合には、必ず換気の良い場所で行って下さい。
④ 走行中の振動により、ﾎﾞﾙﾄ類が緩むことがありますので、必要に応じて増し締めをして下さい。
特に転倒時には緩みやすくなりますので必ず点検をして下さい。
⑤本製品は、基本的にスタンダード車両を対象としています。取付け車両にマフラー、スイングアーム、
フレーム等の改造箇所がありますと装着できない場合があります。

【準備物】
〈工具〉 ヘキサゴンソケット　５mm
Tレンチ
トルクレンチ

【取付け】
・純正のケースカバーボルトを取り外します。(3ヶ所、下図参照)
・付属のﾎﾞﾙﾄ及びカラーを使用して本製品を仮付けして下さい。
・規定トルク(10〔N/m〕)で固定します。

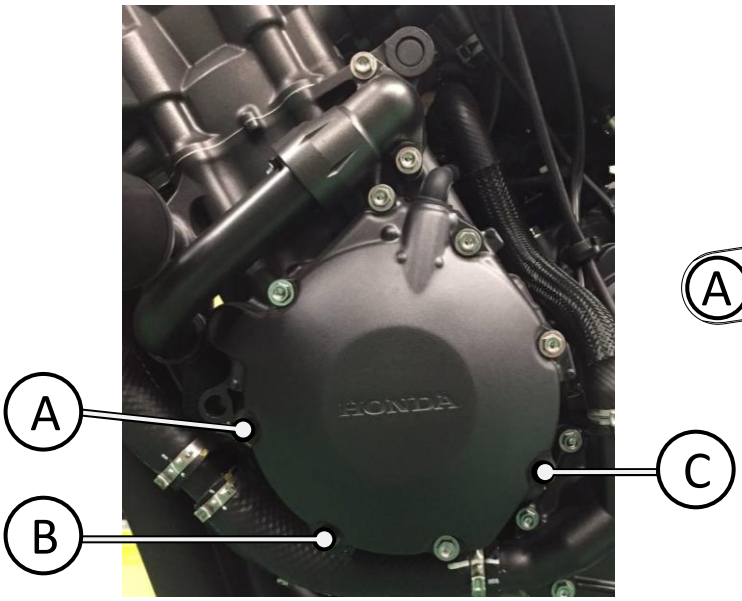

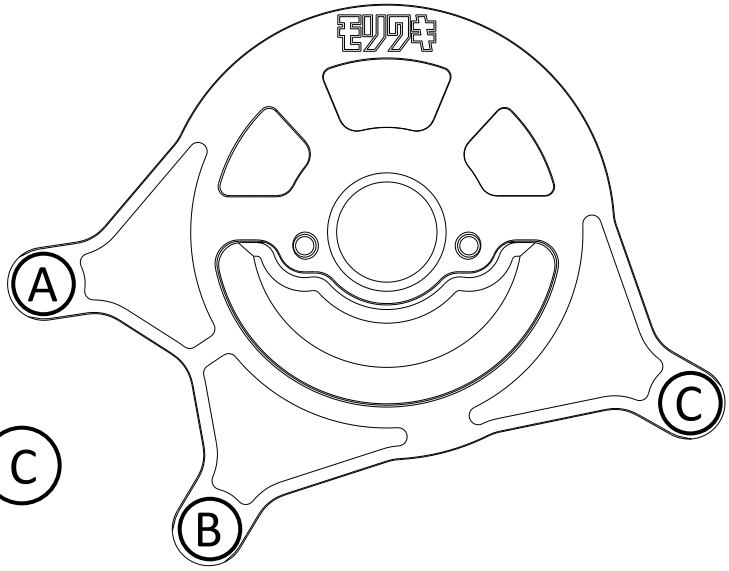

⚠注意　各部に干渉や締め忘れが無いか充分に，ご注意下さい

本説明書は保管し、メンテナンス等の機会に活用するようにして下さい。
製品上の問題点、取付け時の不明点等がありましたら、お気軽にお電話にてお問い合わせ下さい。
記載内容、価格、仕様等は、製品改良のため、予告なしに変更する場合があります。

株式会社モリワキエンジニアリング
〒513-0825 三重県鈴鹿市住吉町6656-5
Tel 059-370-0090 Fax 059-370-0152
HP http://www.moriwaki.co.jp