MORIWAKI ZERO SLIP-ON
Honda ’21-23/’24- CBR600RR

[Part No.] 01810-LK1U2-20(ANO)

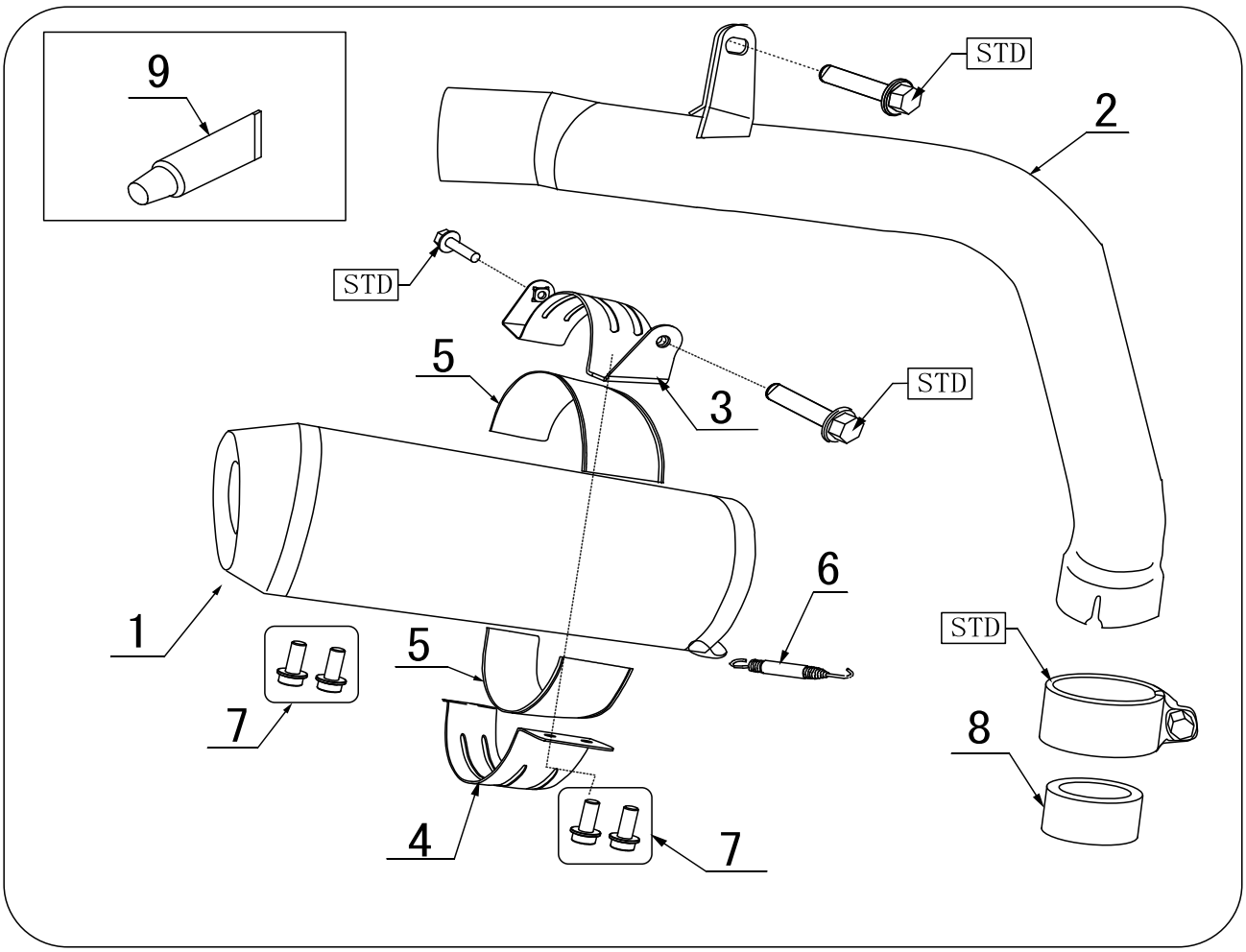

※図中「STD」とは車両メーカーの純正部品の事です。製品取り付けに再使用します。

【構成部品】

No.	部品番号	商品名	入数	No.	部品番号	商品名	入数
1	18910-LK1U2-20	サイレンサーCOMP. ANO	1	6	0A02-08709-KK11	スプリングロング	1
2	18240-LK1U2-00	テールパイプCOMP	1	7	972010-06016	フランジキャップボルトM6X16	4
3	18931-LK1L0-01	サイレンサーバンドUPPER	1	8	18320-LK166-20	ガスケット	1
4	18932-LK1D4-00	サイレンサーバンドUNDER	1	9	860-806-0600	液体ガスケットME30	1
5	18934-L3348-01	サイレンサーバンドラバー	2	取扱説明書、純正触媒使用確認書			

【製品仕様】

製品名	MORIWAKI ZERO Slip-on ANO	商品重量	2.6kg(STD:4.3kg)
適合機種	Honda　21-23 CBR600RR/24-CBR600RR	オイル交換	本製品着脱不要
型式	2BL-PC40/8BL-PC40	フィルター交換	本製品着脱不要
排気音量	2BL-PC40：近接：96dB/加速：79dB	JMCA認定番号	JMCA1020007108
	8BL-PC40：近接：101dB/加速：81dB	その他	タンデムステップ使用可
インジェクション	純正状態		

※規制値についてはJMCAホームページをご確認ください。　URL：https://jmca.gr.jp/

【取り付け工具】

ソケットレンチ、スパナ、メガネレンチ	8mm・10mm・12mm	各1本	必要に応じ 1/4インチソケット、エクステンションバー、プラスドライバー、トルクレンチ
六角レンチ	3mm・4mm・5mm・6mm・8mm	各1本	スプリングプラー、軍手、ウエス、脱脂洗浄剤、モリワキレーシング整備マット

取り付け手順

【純正部品の取り外し】

・車両の専用サービスマニュアルの手順に沿って、純正サイレンサーCOMP を取り外して下さい。
純正マフラーステー（FIG 3）を取り外し、EX フランジを緩めて純正マフラーCOMP を下にずらした状態で作業をして下さい。

※部品構成表の「STD」の印がある部品は再使用しますので紛失にご注意下さい。また、純正サイレンサーは重量があるので取り外した際の落下などにもご注意下さい。

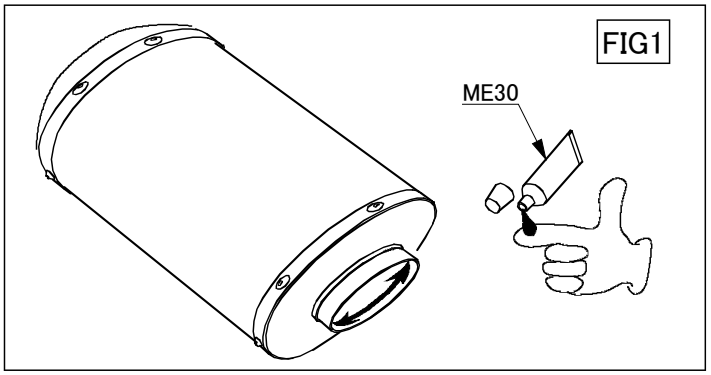

【製品の取り付け】

・付属のガスケット（構成部品表⑧）と純正マフラーバンド、純正ボルトを使用してテールパイプ（構成部品表②）を車体へ仮止めします。
・サイレンサーバンド UPEER 、UNDER（構成部品表③、④）にサイレンサーバンドラバー（構成部品表⑤）を取り付けて下さい。
（付属の ME30 や市販の瞬間接着剤を使用し貼り付けると作業がやり易い。）
・純正ボルトを使用してサイレンサーバンド UPEER（構成部品表③）を車体へ仮止めします。
・サイレンサーの差し込み口に、液体ガスケット ME30（構成部品表⑨）を薄く塗布します。（FIG 1）
・サイレンサーをテールパイプへ差し込み、サイレンサーバンド UNDER をフランジキャップボルト（構成部品表⑦）を使用しサイレンサーを挟み込んで仮止めします。(FIG 2)
・付属のスプリング（構成部品表⑥）を取り付けます。

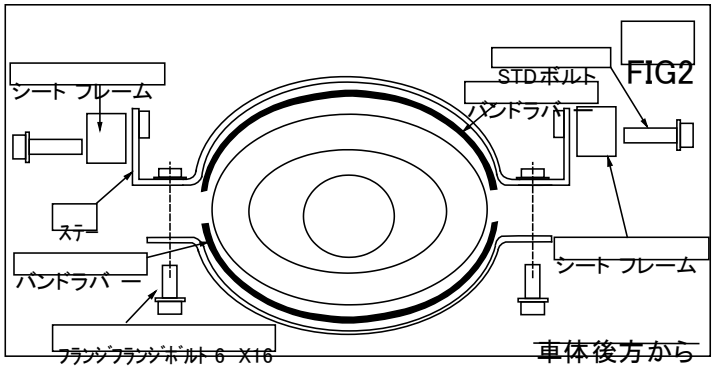

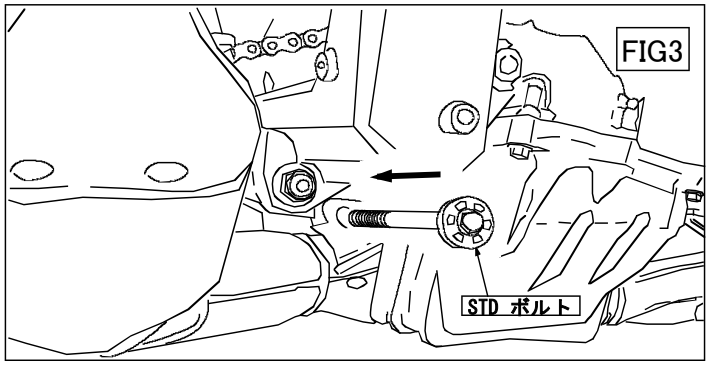

【取り付け仕上げ】

・ボルト、ナット類の本締めをします。
※以下の順序で本締めしていきます。

・EX フランジ　締め付けトルク(12[N·m])
・純正マフラーステー　M8 フランジボルト　締め付けトルク(22[N·m])
・純正マフラーバンド　締め付けトルク(23[N·m])
・テールパイプステー　M6　締め付けトルク(12[N·m])
・サイレンサーバンド UNDER　M6　締め付けトルク(12[N·m])
・サイレンサーバンド UPEER+車体　M6　締め付けトルク(12[N·m])

【取り付け確認】

・各ボルト、ナット類の締め忘れは無いか確認します。

・別紙【初めに必ずお読み下さい】に従ってエンジン始動前にマフラーの汚れを除去して下さい。

・エンジンを始動し、各部の排気漏れが無い事を確認します。

・サイレンサーとフロントパイプのジョイント部から排気漏れがある場合は、今一度締付けを緩め各接合部が的確になじむように締め付けなおします。

株式会社モリワキエンジニアリング
〒513-0825 三重県鈴鹿市住吉町 6656-5
Tel 059-370-0090 Fax 059-370-0152
WEBSITE https://www.moriwaki.co.jp