MORIWAKI CROSS SHORT , ZERO EXHAUST GUARD BLACK , SILVER

Honda ‘19-22/23/24- CB650R

[Part No.] 01895-401R7-B0(BLACK) , 01895-401R7-10(SILVER)

本製品の取り付けはマフラーと同時に行って下さい。
マフラー装着後は取り付けが困難になります。ご注意して下さい。

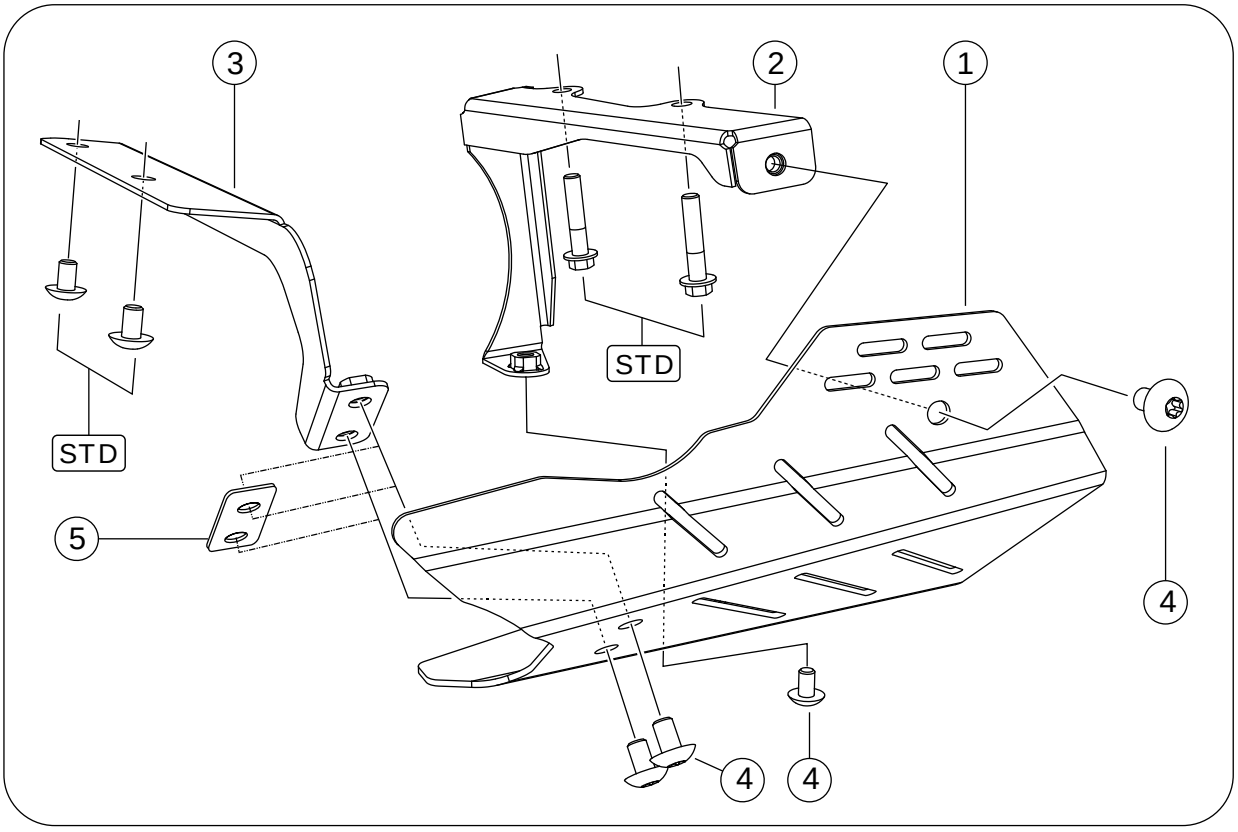

図中［STD］とはメーカー純正部品のことであり、取り付けに再使用します。

【構成部品表】

No.	部品番号	商品名	数	No.	部品番号	商品名	数
1	18950-401R7-B0	EXHAUST GUARD (BLACK)	1	4	97E080-06010	トルクストラスヘッドボルトM6X10 (黒)	4
	18950-401R7-00	〃 (SILVER)			97E000-06010	トルクストラスヘッドボルトM6X10 (シルバー)	
2	18951-401R7-00	STAY ASSY FRONT	1	5	18953-401R7-00	スペーサープレート	1
3	18952-401R7-00	STAY ASSY REAR	1				

注意)部品⑤「スペーサー」は、「CROSS SHORT ZERO」に本製品を装着する場合の、スペーサーとして使用して下さい。各部品やフレームの精度など、取り付け状況などによっては、マフラーと本製品が、近接する事もあり。調整用に付属しています。

【製品仕様】

製品名	MORIWAKI CROSS SHORT EXHAUST GUARD	その他	CB650R専用品（CBR650R装着不可）
適合機種	Honda 19-22/23/24- CB650R (2BL-RH03/8BL-RH03/8BL-RH17)		純正OPアンダーカウルと同時装着不可
適合製品	MORIWAKI CROSS SHORT 01810-401R7/441R7-00 01810-401X7/441X7-00 01810-401Z5/441Z5-00	MORIWAKI CROSS SHORT ZERO 01810-L31R7/L21R7-S0/B0 01810-L31X7/L21X7/L81X7-S0/B0 01810-L31Z5/L21Z5/L81Z5-S0/B0	

【取り付け工具】

・ソケットレンチ：8mm ・エクステンションバー

・六角棒レンチ：5mm、・トルクスレンチ:T30

・モリワキレーシング整備マット等

⚠注意

① 本説明書は、整備の基礎知識と経験のある方を対象に編集、解説しております。取付け等のご相談は、販売店等にお尋ね下さい。
② 整備に関する詳細は、車両のサービスマニュアルを参照して下さい。
③ 本製品は、適用車種以外の車種には使用しないで下さい。
④ 走行中の振動により、ボルト類が緩むことがあります。乗車前の日常点検は必ず行って下さい。特に転倒時 には緩みやすくなりますので、必ず点検をして下さい。
⑤ 転倒等により本製品が損傷した場合には、すみやかに新しい部品に取り替えるようにして下さい。
⑥ 転倒歴のある車両では、取り付けることができない場合があります。確実に取付けることができない場合には 本製品を使用しないで下さい。

1【純正部品の取り外し】

①サービスマニュアル、19-CB650R CROSS SHORT の取扱説明書を参照し純正部品を取り外します。

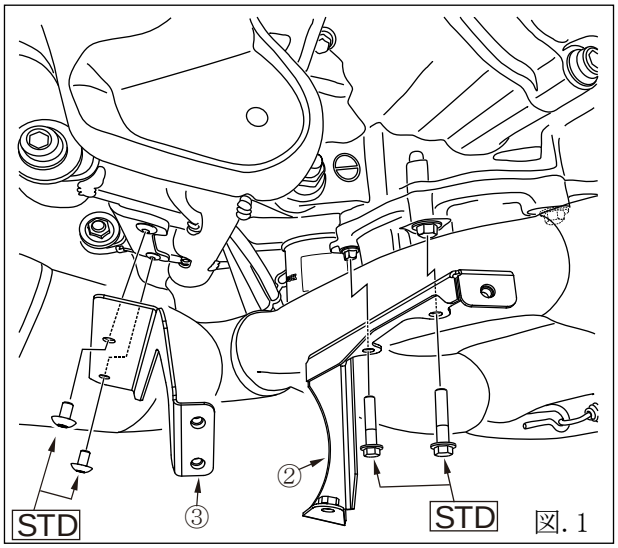

図. 1

2【取り付け準備】

① 図 1. を参考にオイルパンのボルトを 2 か所取り外し、STAY ASSY FRONT(部品表②)を取り付け、仮締めします。

⚠ オイルパンのボルトは長時間外したままにするとオイル漏れの原因になります。速やかに作業をしましょう。

② 部品構成表、図. 1、を参考に STAY ASSY REAR(部品表③)、STD ボルト M6X12 を使用して取り付け、仮締めします。

※STD ガードリザーブタンクヒートは使用しません。

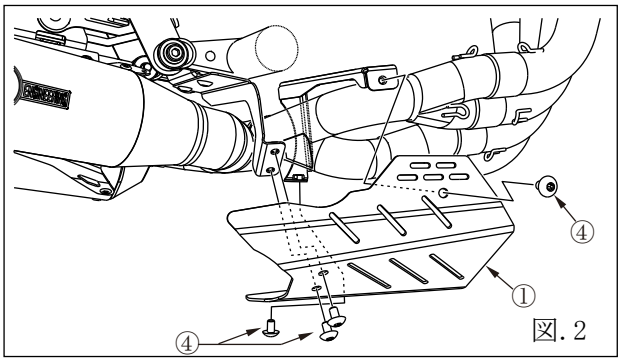

図. 2

③ 図. 2 を参考に EXHAUST GUARD(部品表①)、トルクストラスヘッドボルト M6X10(部品表④)を前後ステーへ仮組し、穴位置を調整します。

④ STAY ASSY REAR(部品表③)取り付けボルト、STD M6X12 に軽くトルクをかけ、EXHAUST GUARD(部品表①)を取り外します。

3【取り付け仕上げ】

以下の順序で取り付けを仕上げていきます。

① STAY ASSY REAR を本締めします。

・STD M6X12　：　締め付けトルク(10[N.m])

② STAY ASSY FRONT を本締めします。

・STD M6 オイルパンボルト　：　締め付けトルク (10[N.m])

③ 19-CB650R CROSS SHORT の取扱説明書を参照しマフラーCOMP を取り付けします。

※各ステーとマフラーのクリアランスが近くなっています。各部干渉がある場合は調整して下さい。また、各部を保護しながらの作業をお勧めします。

④ 最後に EXHAUST GUARD(部品表①)を再び取り付け、トルクをかけます。

・トルクストラスヘッドボルト M6X10　：　ネジロック剤を推奨

【メンテナンスについて】

振動によって、ボルト、ナット類が緩むことがあります。定期的に点検をして下さい。
各部の干渉、摩耗がないことを十分に確認して下さい。

記載内容、価格、仕様等は、製品改良のため、予告なしに変更する場合があります。

株式会社モリワキエンジニアリング
〒513-0825 三重県鈴鹿市住吉町 6656-5
Tel 059-370-0090 Fax 059-370-0152
WEBSITE　https://www.moriwaki.co.jp