MORIWAKI BRKT, STEP BAR D8 SET SILVER/BLACK

取扱説明書

⚠作業される前に必ずお読み下さい

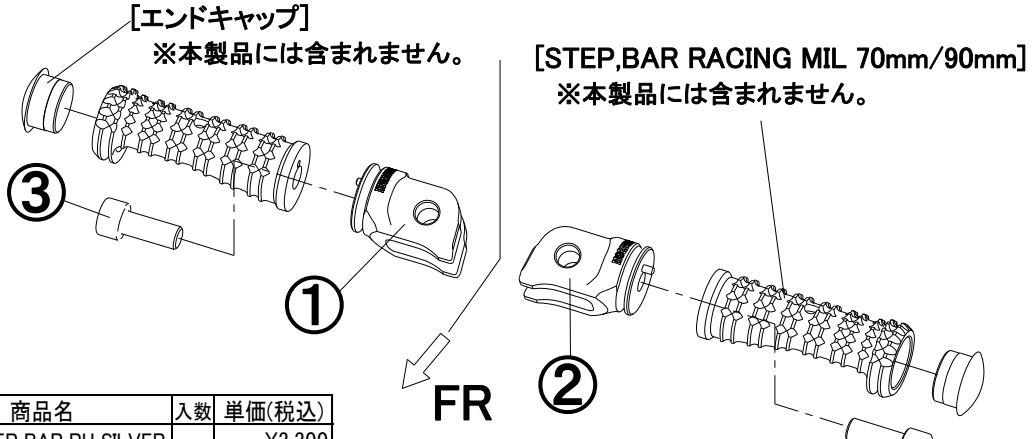

No	部品番号	商品名	入数	単価(税込)
1	50660-201S5-00	BRKT,STEP BAR RH SILVER	1	¥3,300
	50660-2B1S5-00	BRKT,STEP BAR RH BLACK		¥3,300
2	50665-201S5-00	BRKT,STEP BAR LH SILVER	1	¥3,300
	50665-2B1S5-00	BRKT,STEP BAR LH BLACK		¥3,300
3	CB08020U	ｷｬｯﾌﾟﾎﾞﾙﾄ M8x20	2	¥110

【製品名】BRKT,STEP BAR D8 SET SILVER/BLACK (Parts.No:05066-201S5-00/05066-2B1S5-00)

【仕　様】《適合車種》　適合車種リスト参照

≪取付け手順≫

①純正ｽﾃｯﾌﾟﾊﾞｰを取り外します。(ｻｰﾋﾞｽﾏﾆｭｱﾙ参照)

②純正ｽﾌﾟﾘﾝｸﾞ、ﾋﾟﾝ、ﾜｯｼｬ、割ﾋﾟﾝを流用し[BRKT,STEP BAR]を取り付けます。

③[ｷｬｯﾌﾟﾎﾞﾙﾄ M8x20]を使用し別売りの[STEP BAR RACING MIL]を規定ﾄﾙｸで締め付けます。

規定ﾄﾙｸ(M8)：22N・m

⚠ 注意事項

① 作業はエンジンが十分冷めてから行って下さい。エンジンやマフラーに触れて火傷をする可能性があります。
② エンジンを運転させる場合は、換気の良い場所で行って下さい。
③ 取り付け場所付近に、改造箇所がありますと装着出来ない場合があります。
④ 不正な取り付けによる破損等の返品は、お受けしておりませんのでご了承下さい。

本説明書は保管し、メンテナンス等の機会に活用するようにして下さい。
製品上の問題点、取付け時の不明点等がありましたら、お気軽にお電話にてお問い合わせ下さい。
記載内容、価格、仕様等は、製品改良のため、予告なしに変更する場合があります。

株式会社モリワキエンジニアリング
〒513-0825 三重県鈴鹿市住吉町6656-5
Tel 059-370-0090 Fax 059-370-0152
HP http://www.moriwaki.co.jp