MORIWAKI SHORT FENDER KIT
'17-'22/'23 CBR250RR
取扱説明書

⚠ 作業される前に必ずお読み下さい

【製品名】

HONDA '17-'22/'23 CBR250RR SHORT FENDER KIT
Part No. 08010-201T8-00

【仕様】

《適応車種》　車種名 ’17-’22/’23 CBR250RR

【準備物】

〈工具〉　７、８、１０[mm] スパナ 又は メガネレンチ
２、３、４、５、６[mm] 六角レンチ
７、８、１０[mm] ソケットレンチ
プラスドライバー

〈その他〉　軍手、ウエス

⚠ 注意事項

① 作業する時は、けが防止のため、軍手を着用して下さい。
② 本製品の取り付け時には、必ずボルト類の締め付けの確認をして下さい。
③ 走行中の振動により、ボルト類が緩むことがありますので、必要に応じて増し締めをして下さい。
特に転倒時には緩みやすくなりますので必ず点検をして下さい。
④ 不正な取付けによる破損等の返品は、お受けしておりませんのでご了承下さい。
⑤ 転倒歴のある車両では、取り付かないケースがありますのでご注意下さい。

【パーツ一覧】

No.	部品番号	品名	入数
1	80111-201T8-00	STAY, MAIN L	1
2	80112-201T8-00	STAY, MAIN R	1
3	80113-201R7-00	STAY, NUMBER PLATE	1
4	80114-201R7-00	STAY, REFLECTOR	1
5	80115-201T8-00	STAY L, TURN SIGNAL	1
6	80116-201T8-00	STAY R, TURN SIGNAL	1
7	80117-201T8-00	PLATE, TOP	1
8	80118-201R7-00	SPACER, WINKER	2
9	80119-201R7-10	COVER, LED (MORIWAKI)	1
10	972010-06030	FLANGE CAP BOLT M6x30	2
11	972010-06018	FLANGE CAP BOLT M6x18	2
12	972010-06015	FLANGE CAP BOLT M6x15	3
13	970000-06012	SUS CAP BOLT M6X12	4
14	970000-05012	SUS CAP BOLT M5x12	4
15	970000-04010	SUS CAP BOLT M4x10	6
16	982010-06000	NUT FLANGE M6	11
17	982010-05000	NUT FLANGE M5	4
18	982010-04000	NUT FLANGE M4	6
19	80120-201T8-00	COLLAR 10X6.2X4.5	3
20	80121-201T8-00	COLLAR 10X6.2X17.5	2
21	80130-20250-00	REFLECTOR, SLIM	1
22	80140-201T8-00	LICENSE LIGHT, LED	1

【構成部品】

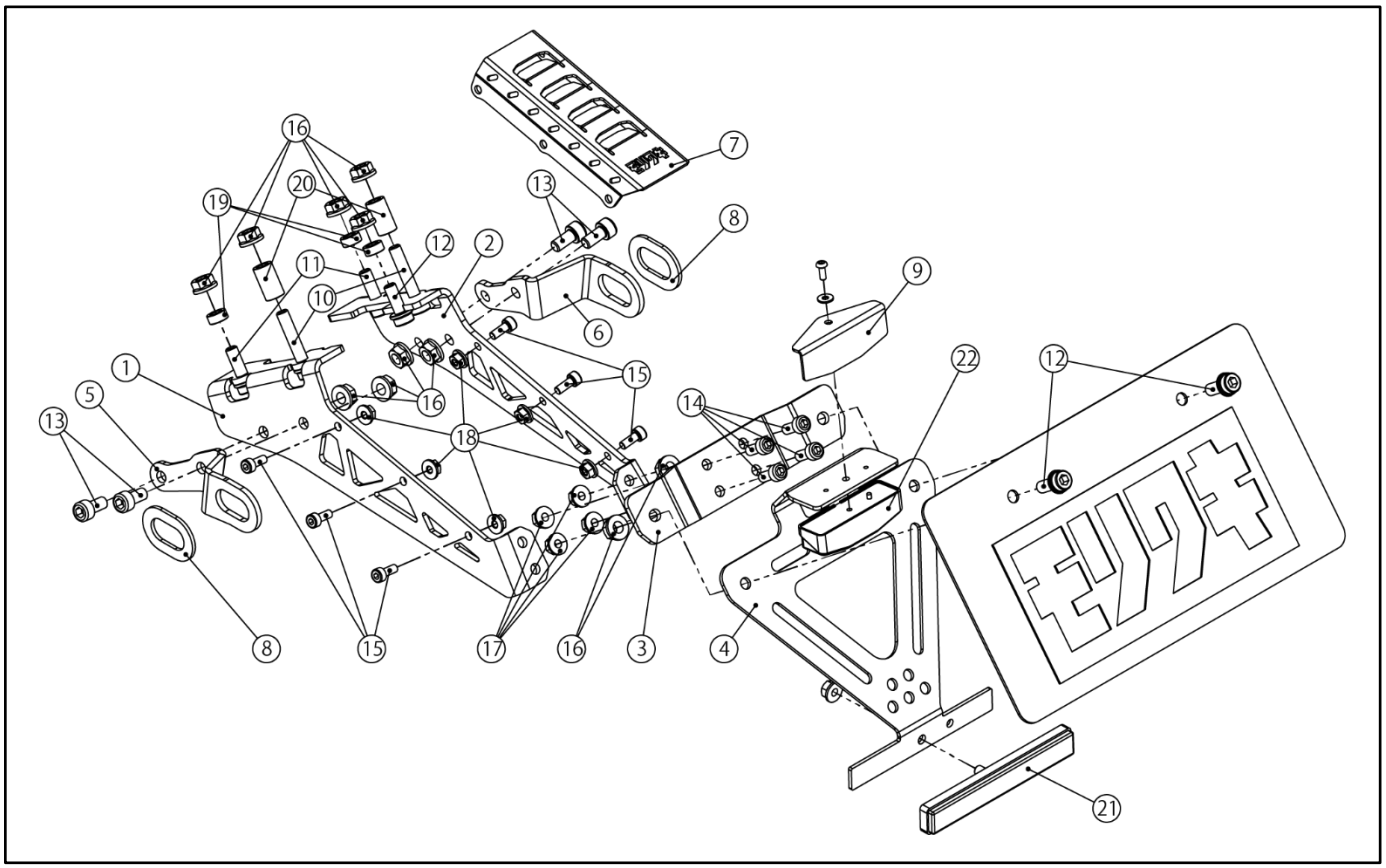

※【注意事項】※

1. 本商品は、2021年10月1日適用の新保安基準に適合しています。（ナンバー角度上向き40°以下）
   本商品に加工を施し、取り付け角度を変更すると保安基準に抵触する場合があります。
2. 本商品を取り付けると、車検証に記載されている車両の「長さ」が3cm以上変わります。
   車体の「長さ」が3cm以上変わった場合、法規上厳密には構造変更届が必要になります。
   車検場によっては届け出を指示される場合があります。その際は検査官の指示に従って下さい。

【作業工程】

《１．純正部品取り外し》

1. フロントシート、リヤシート、サイドカバーを取り外す。
2. リヤカウル一式を取り外す。
3. ライセンス灯・ウィンカーの配線を抜く。
4. リヤフェンダＢを固定しているボルト6本を外す。（90004-GHB-620×4本、90111-162-000×2本）
5. リヤフェンダＡをリヤフェンダＢから取り外す。
6. リヤフェンダＡから、ナンバープレート、ウィンカーを取り外す。

※　取り外したSTD部品は再利用します。

《２．ショートフェンダーキット取り付け》

1. ⑤⑥STAY LR, TURN SIGNALにウィンカーを取り付ける。（※前後左右を間違えない様に注意。）
2. ①②STAY MAIN LR、③STAY NUMBER PLATE、⑦PLATE, TOPを仮組みする。
   ※㉒LICENSE LIGHT, LEDの配線を通しておく。
3. 仮組みした部品①②③⑦を⑫×1個と⑲×1個を使ってリヤフェンダＢに仮組みする。
4. 組み立てたウィンカーLRを、①②STAY MAIN LRに仮組みする。
5. ㉑REFLECTOR SLIMと㉒LICENSE LIGHT, LEDを④STAY REFLECTORに取り付ける。
6. ④STAY REFLECTORを挟み込むようにしてナンバープレートを③STAY NUMBER PLATEに取り付ける。
7. ライセンス灯・ウィンカーの配線を纏めて、リヤフェンダＢに通して純正クランプで固定する。
8. 配線が通ったら、リヤフェンダＢを固定する。（※配線を挟み込まない様に注意。）
9. 各部に干渉がないか確認し、各ボルトを本締めする。
   ※干渉している場合は、各ボルトを一度軽く緩めて干渉しない状態で締め直す。
10. ライセンス灯とウィンカーの配線をつなぐ。（※挿し間違えない様に注意。）
11. 取り外した、純正部品を元通りに取り付ける。

《３．確認》

1. 干渉している箇所はないか？
2. 各ボルト、ナット類の締め忘れがないか？
3. ライセンス灯、ウィンカーが正しく機能するか？

【メンテナンスについて】

振動によって、ボルト、ナット類が緩むことがありますので、必要に応じて増し締めをして下さい。
特に転倒時には緩みがないか、点検をして下さい。
本説明書は末永く保管し、メンテナンス等の機会には、活用するようにして下さい。
製品上の問題点、取付け時の不明点等がありましたら、お気軽にお問い合わせ下さい。

（株）モリワキエンジニアリング（営業部）
〒５１３－０８２５ 三重県鈴鹿市住吉町６６５６-５
Tel 059-370-0090 Fax 059-370-0152
HP　http://www.moriwaki.co.jp